POLINI CITY COLLECTION

Стильно. Современно. Многофункционально.

POLINI CITY COLLECTION

Пракитичность и удобство, сочетающиеся с материалами премиум-класса, делают данную коллекцию идеальным решением для любого интерьера

Материал: ЛДСП Kronospan (Австрия)

Многофункциональная модель

Разнообразие цветов

Абсолютная безопасность и комфорт

Скругленные углы

Современный стильный дизайн

Особо прочные боковые ограждения из легкого алюминиевого профиля

Устойчивая конструкция

Для детей 6-16 лет

POLINI CITY COLLECTION

Продукция строго соответствует Европейским стандартам качества мебели для подростков. Безопасность материалов, использующихся в производстве, подтверждена международными сертификатами.

POLINI CITY COLLECTION

Кровать-чердак - эргономичное решение для небольшого помещения

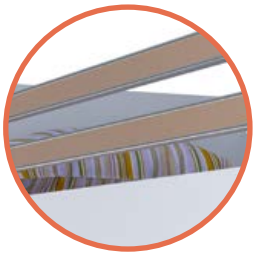

Специальные бортики из прочного и легкого алюминиевого профиля защищают ребенка от падения

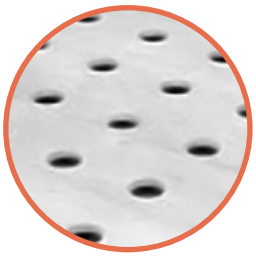

Основание из ЛДСП с перфорацией способствует вентиляции матраса

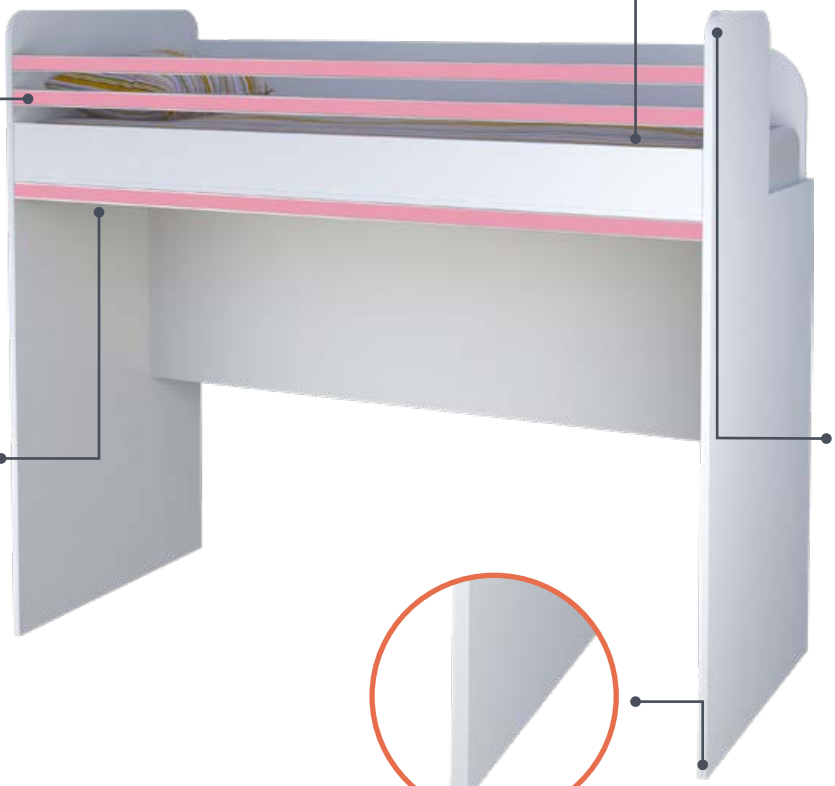

Металлические уголки-держатели дна придают особую устойчивость конструкции

Скругленные углы - гарантия безопасности

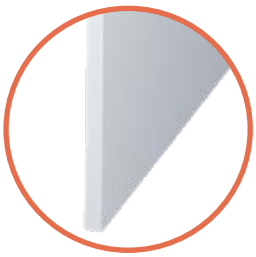

Опоры увеличенной толщины 22мм гарантируют безопасность и долгий срок эксплуатации

POLINI CITY COLLECTION

Лестница к кровати - удобная, безопасная, предусматривает возможность хранения вещей

Лестница устанавливается только с правой стороны

Бортик для дополнительной безопасности при подьеме

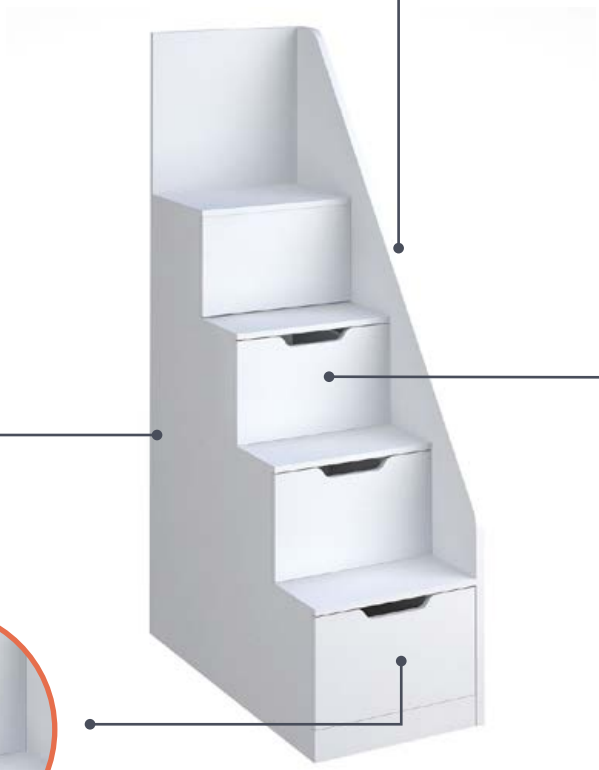

Удобная и простая в использовании система хранения с тремя ящиками

Отсутствие лицевой фурнитуры и система полного выдвижения – эргономичное и безопасное решение организации пространства

POLINI CITY COLLECTION

Шкаф двухсекционный для одежды

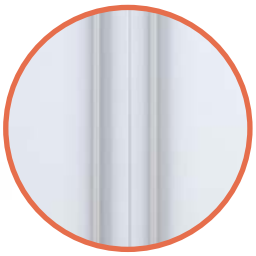

Длинные ручки серебристого цвета, выполненные из качественного пластика

Вместительный шкаф с 3 полками и штангой для одежды

Вместительное, но в то же время компактное изделие, в котором идеально разместятся все необходимые вещи ребенка

POLINI CITY COLLECTION

Рабочий стол с ящиком

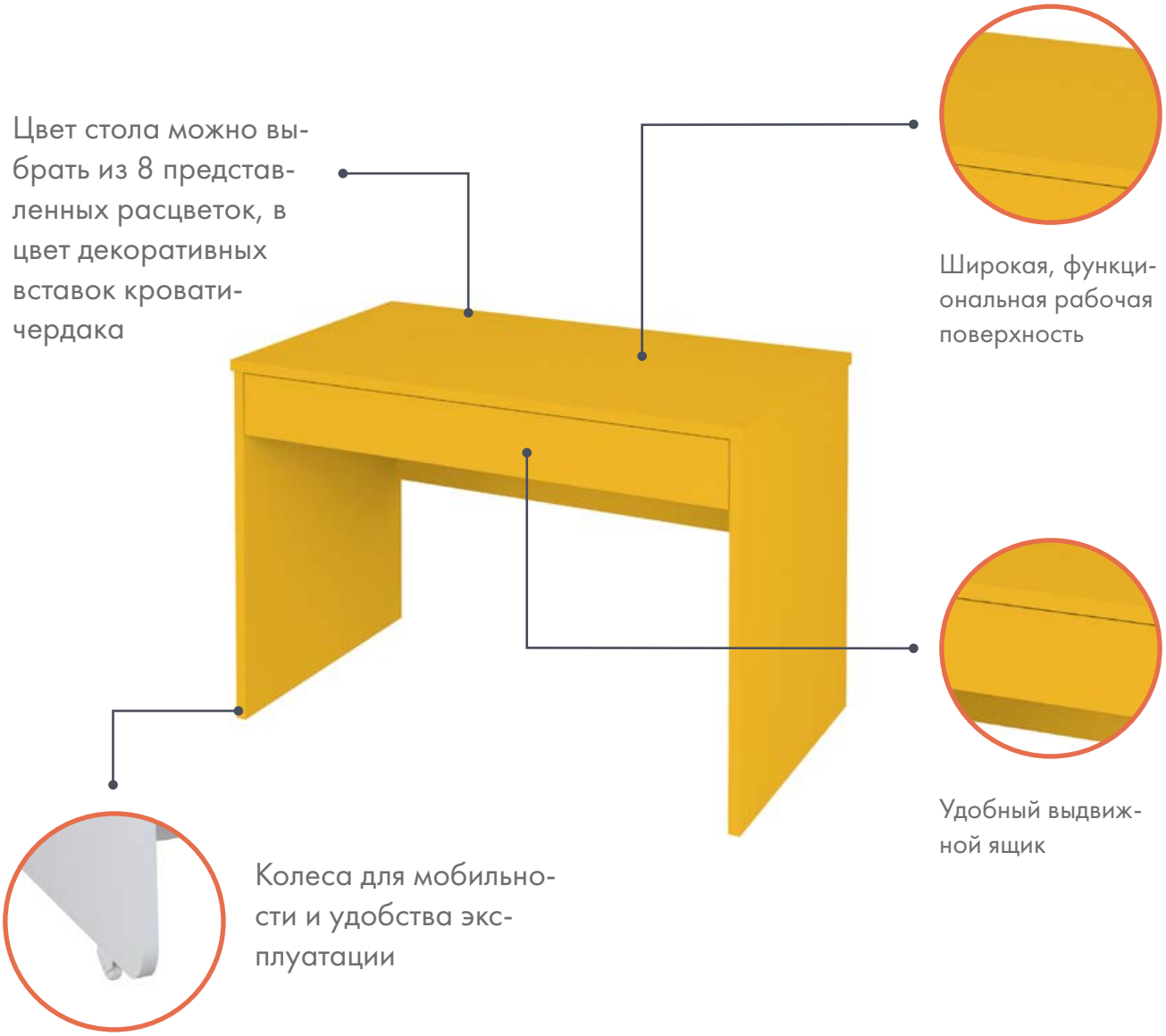

POLINI CITY COLLECTION

Книжная полка

Крепится над столом, освобождая рабочую поверхность

Разделена на несколько секций для удобства хранения

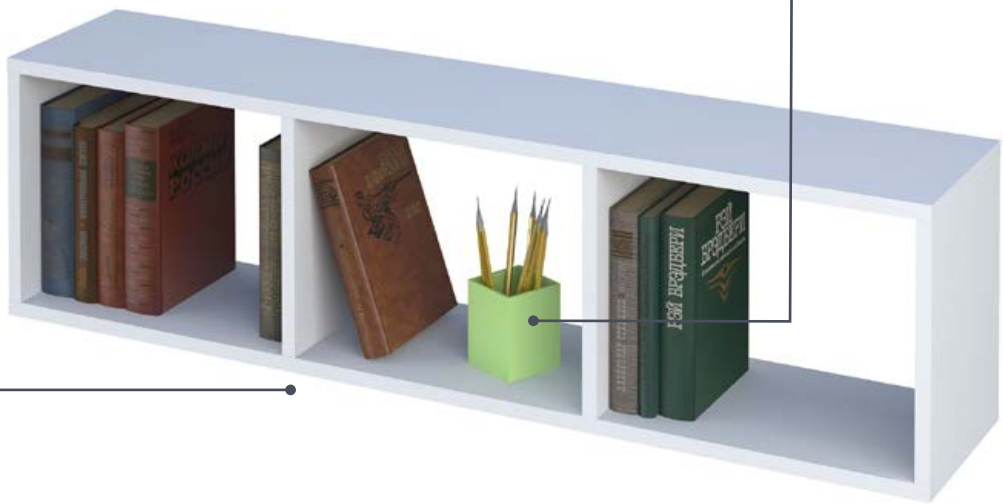

POLINI CITY COLLECTION

Технические характеристики

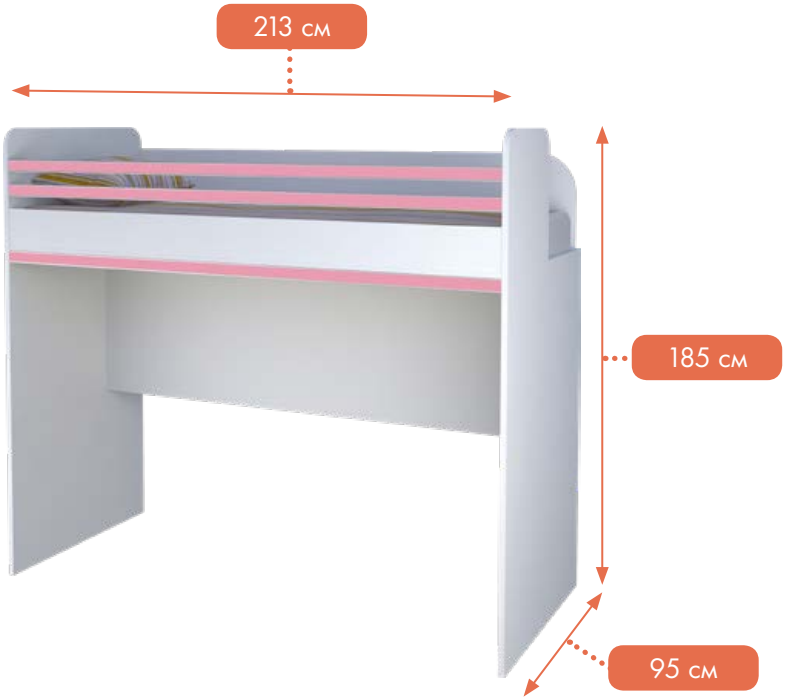

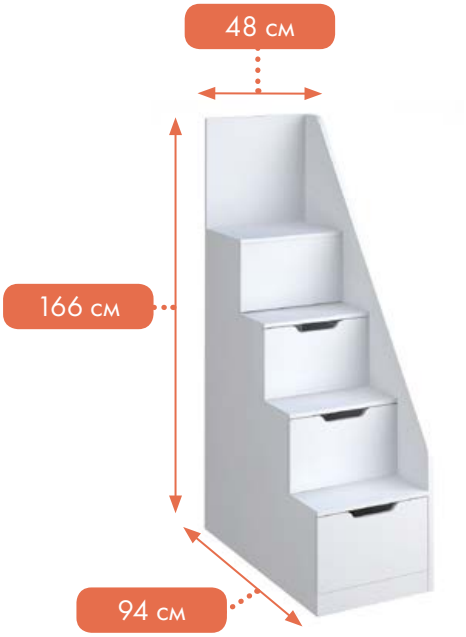

Размер кровати, ДхШхВ, см	213x95x185
Размер матраса в кровать, см	90x200
Максимальная толщина матраса, см	20
Вес кровати, кг	103
Возраст ребенка, лет	6 - 16
Максимальный вес ребенка, кг	90

Размер лестницы, ДхШхВ, см	48x94x166
Вес лестницы, кг	72
Комплектация	3 ящика

POLINI CITY COLLECTION

Технические характеристики

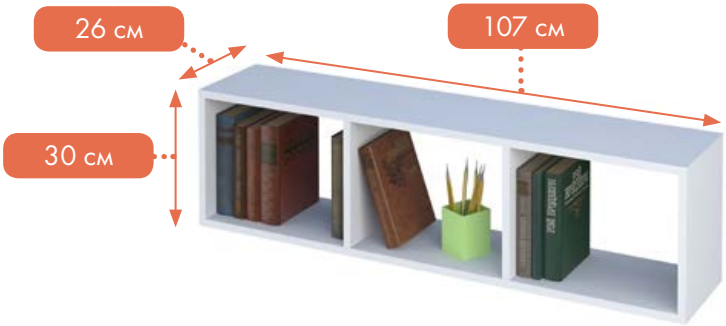

Размер полки, ДхШхВ, см	107x26x30
Вес полки, кг	9

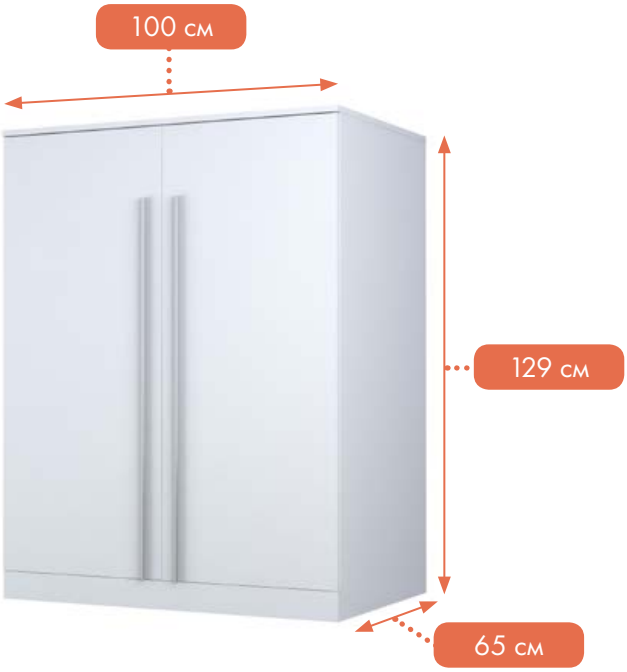

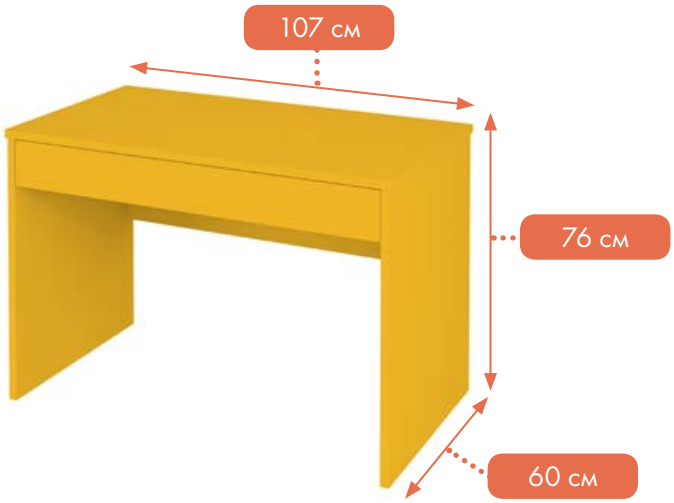

Размер шкафа, ДхШхВ, см	100x65x129
Вес шкафа, кг	70
Комплектация	3 полки и штанга для одежды

Размер стола, ДхШхВ, см	107x60x76
Вес стола, кг	9
Комплектация	выдвижной ящик, 4 колесика
Цветовая палитра	8 цветов

POLINI CITY COLLECTION

Многообразие цветовых решений позволяет подобрать идеальный вариант для любого интерьера.

Кровать-чердак Polini kids City со столом и шкафом, белый

#0001545.9
Каркас кровати-чердака Polini kids City

#0001546.9
Шкаф двухсекционный Polini kids City

#0001548.9
Лестница с тремя ящиками для кровати-чердака Polini kids City

#0001549.9
Полка книжная Polini kids City

#0001547.9
Стол письменный Polini kids City

#0001816.9
Декоративный элемент для кровати-чердака Polini kids City, белый

Кровать-чердак Polini kids City со столом и шкафом, роза

#0001545.9
Каркас кровати-чердака Polini kids City

#0001546.9
Шкаф двухсекционный Polini kids City

#0001548.9
Лестница с тремя ящиками для кровати-чердака Polini kids City

#0001549.9
Полка книжная Polini kids City

#0001547.58
Стол письменный Polini kids City

#0001816.58
Декоративный элемент для кровати-чердака Polini kids City, роза

Кровать-чердак Polini kids City со столом и шкафом, серый

#0001545.9
Каркас кровати-чердака Polini kids City

#0001546.9
Шкаф двухсекционный Polini kids City

#0001548.9
Лестница с тремя ящиками для кровати-чердака Polini kids City

#0001549.9
Полка книжная Polini kids City

#0001547.42
Стол письменный Polini kids City

#0001816.42
Декоративный элемент для кровати-чердака Polini kids City, серый

Кровать-чердак Polini kids City со столом и шкафом, синий

#0001545.9
Каркас кровати-чердака Polini kids City

#0001546.9
Шкаф двухсекционный Polini kids City

#0001548.9
Лестница с тремя ящиками для кровати-чердака Polini kids City

#0001549.9
Полка книжная Polini kids City

#0001547.59
Стол письменный Polini kids City

#0001816.59
Декоративный элемент для кровати-чердака Polini kids City, синий

Кровать-чердак Polini kids City со столом и шкафом, зеленый

#0001545.9
Каркас кровати-чердака Polini kids City

#0001546.9
Шкаф двухсекционный Polini kids City

#0001548.9
Лестница с тремя ящиками для кровати-чердака Polini kids City

#0001549.9
Полка книжная Polini kids City

#0001547.64
Стол письменный Polini kids City

#0001816.64
Декоративный элемент для кровати-чердака Polini kids City, зеленый

Кровать-чердак Polini kids City со столом и шкафом, макиато

#0001545.9
Каркас кровати-чердака Polini kids City

#0001546.9
Шкаф двухсекционный Polini kids City

#0001548.9
Лестница с тремя ящиками для кровати-чердака Polini kids City

#0001549.9
Полка книжная Polini kids City

#0001547.66
Стол письменный Polini kids City

#0001816.66
Декоративный элемент для кровати-чердака Polini kids City, макиато

Кровать-чердак Polini kids City со столом и шкафом, желтый

#0001545.9
Каркас кровати-чердака Polini kids City

#0001546.9
Шкаф двухсекционный Polini kids City

#0001548.9
Лестница с тремя ящиками для кровати-чердака Polini kids City

#0001549.9
Полка книжная Polini kids City

#0001547.65
Стол письменный Polini kids City

#0001816.65
Декоративный элемент для кровати-чердака Polini kids City, желтый

NEW Кровать-чердак Polini kids City со столом и шкафом, дуб

#0001545.68
Каркас кровати-чердака Polini kids City, дуб

#0001546.9
Шкаф двухсекционный Polini kids City

#0001548.68
Лестница с тремя ящиками для кровати-чердака Polini kids City, дуб

#0001549.9
Полка книжная Polini kids City

#0001547.68
Стол письменный Polini kids City, дуб

#0001816.9
Декоративный элемент для кровати-чердака Polini kids City, белый

ОФИСЫ ПРОДАЖ

РОССИЯ И СНГ:
Тел./факс:
+ 7 (495) 637-05-37
+7 (495) 637-08-32
E-mail: moscow@topol.ru
russia@poliniglobal.com
www.polini-rus.ru
www.poliniglobal.com

ПРЕДСТАВИТЕЛЬСТВО В ЕВРОПЕ:
Polini GmbH
Dieselstraße 2, 40721 Hilden, Germany
Tel.: +49 (0) 800 724-51-84
E-mail: europe@poliniglobal.com
www.poliniglobal.com

ПРЕДСТАВИТЕЛЬСТВО В АВСТРАЛИИ:
3/3 Isabel Avenue, Vaucluse, NSW, 2030, Australia
Tel.: +61404557945
E-mail: sales@dalextrading.com
www.poliniglobal.com

ПРЕДСТАВИТЕЛЬСТВО В СЕВЕРНОЙ АМЕРИКЕ
Polini Inc.
PO Box 9191 Covington WA, 98042
Tel.: +1 (800) 830-0627
E-mail: usa@poliniglobal.com
www.poliniglobal.com

ПРЕДСТАВИТЕЛЬСТВО В КИТАЕ:
进口商联系地址： 宁波市斯凯特进出口有限公司
余姚市南兰江东路121号 电话 0574 62757308
E-mail: china@poliniglobal.com
www.poliniglobal.com

ПРЕДСТАВИТЕЛЬСТВО В СИНГАПУРЕ
Tel.: +65 8121 9155
E-mail: singapore@poliniglobal.com
www.poliniglobal.com

ПРЕДСТАВИТЕЛЬСТВО В НОВОЙ ЗЕЛАНДИИ:
Polini New Zealand
100 Banks Street, Thames, New Zealand, 3500
Tel: +64275296717
E-mail: nz@poliniglobal.com
www.poliniglobal.com

kids POLINI SINCE 1941

Russian Exporter